# Riobel®

**Installation guide / Guide d'installation / Guía de instalación**

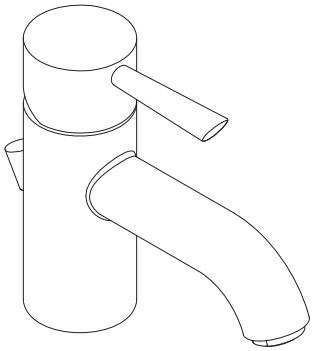

**Before beginning the installation:**
Read all instructions.
Purge the water supply system before connecting it to the faucet.

**Avant de commencer l'installation :**
Lire toutes les instructions.
Purger votre système d'alimentation d'eau avant d'effectuer le branchement au robinet.

**Antes de iniciar la instalación:**
Lea todas las instrucciones.
Es necesario purgar previamente su sistema de alimentación de agua para efectuar la conexión del grifo.

**Tools and equipment required / Outils et matériel requis / Herramientas y material requerido para instalación:**

**For warranty or additional information, contact:**
**Pour renseignements sur la garantie ou autre information :**
**Para saber más sobre la garantía u obtener información adicional:**

**U.S.A. houseofrohl.com/support**
**CANADA houseofrohl.ca/support**

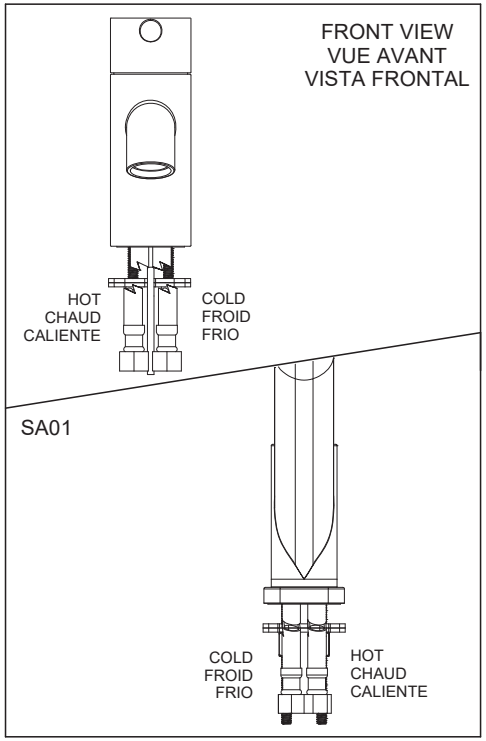


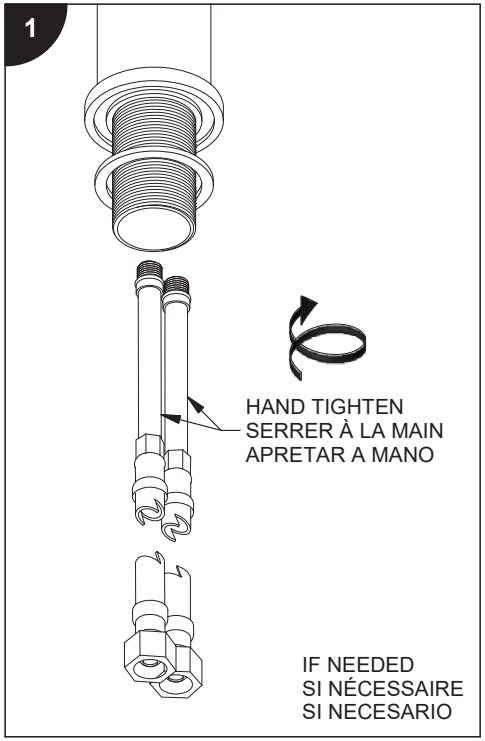


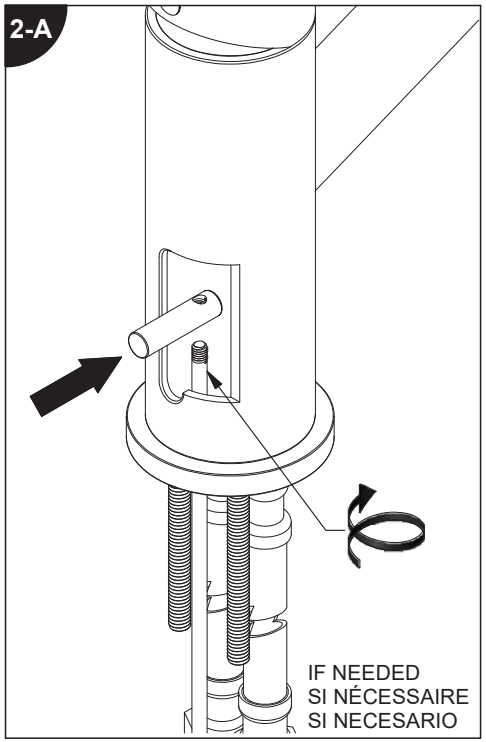


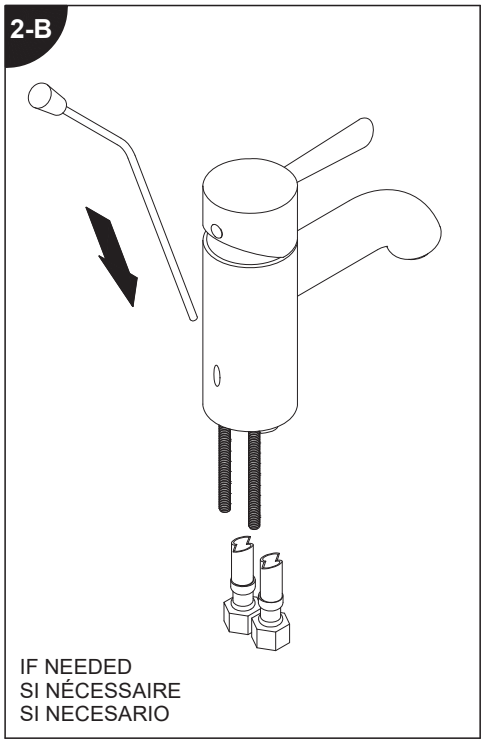




06/20/2022 INS11253A 5000005030G
Backcoated 100

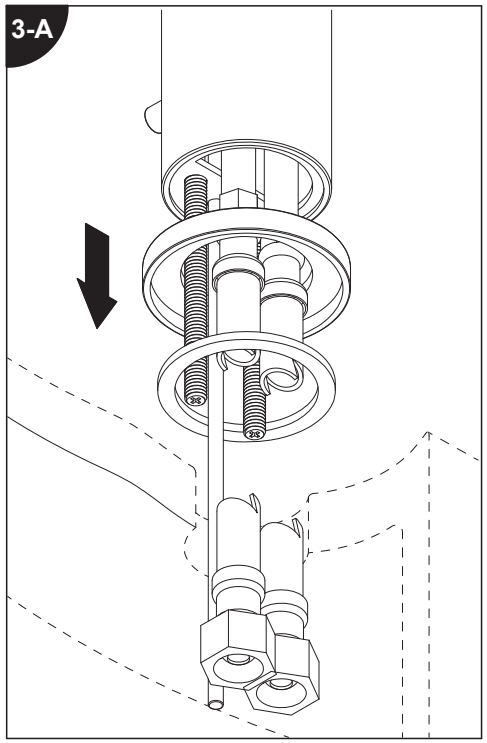


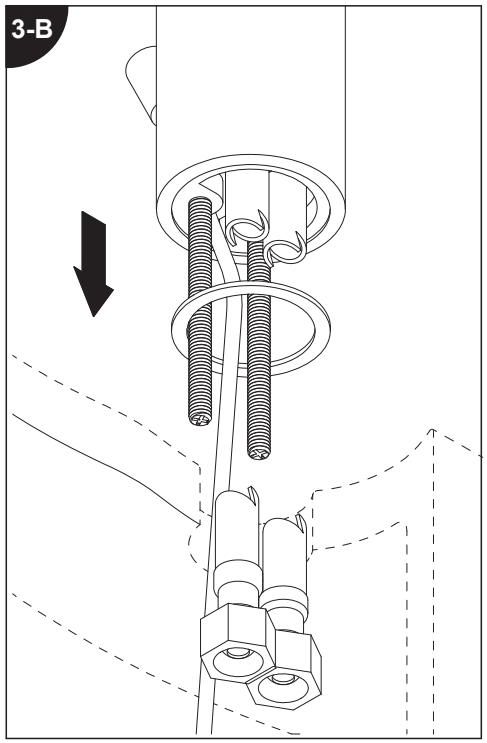


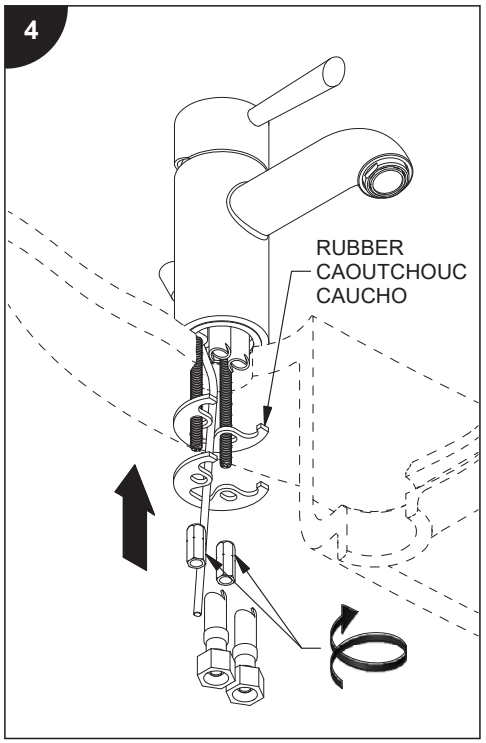


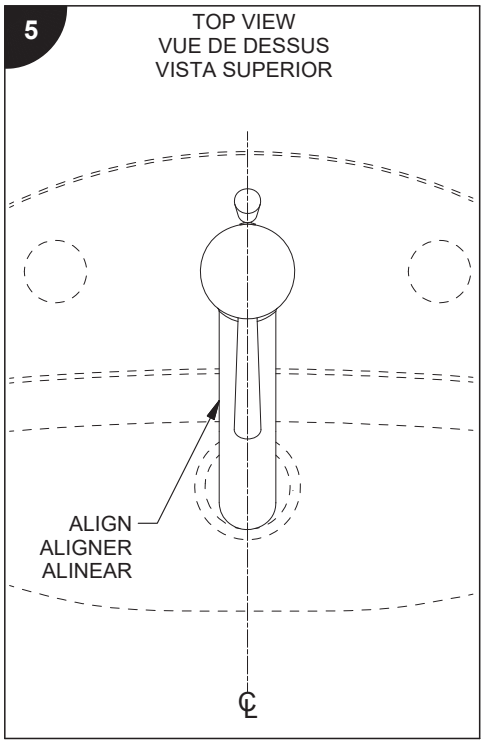


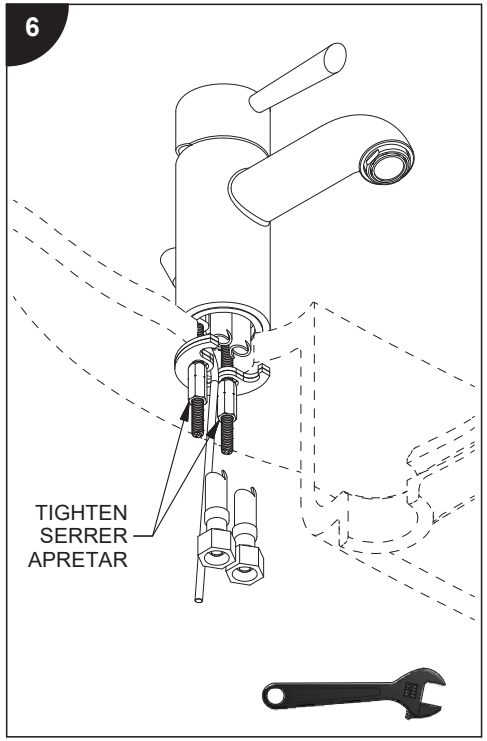


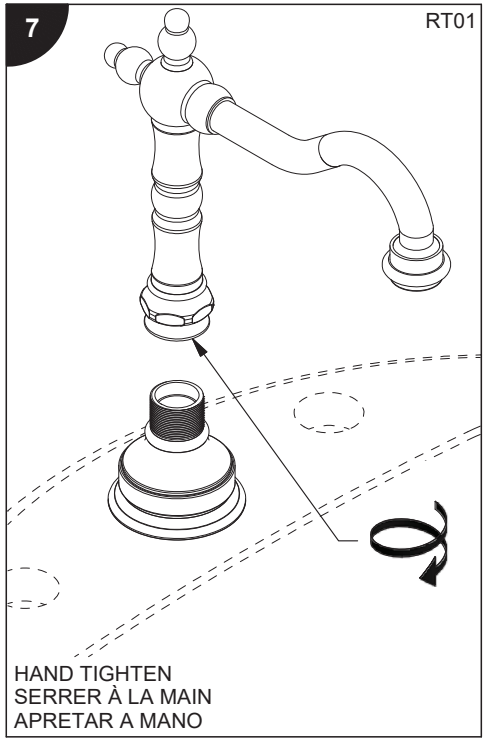


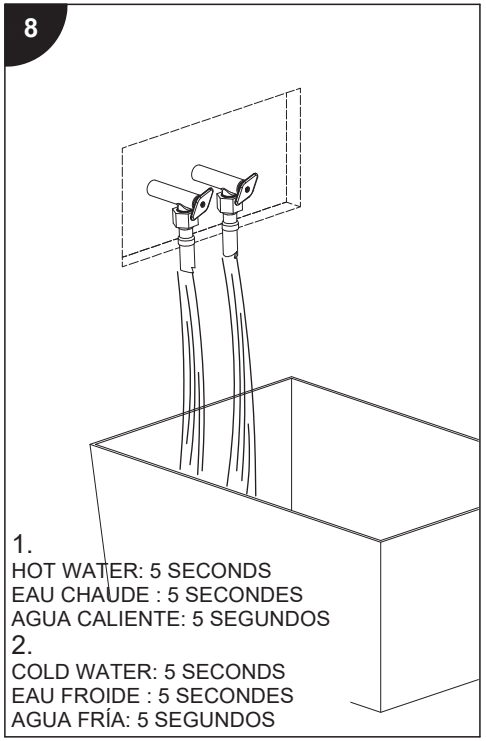


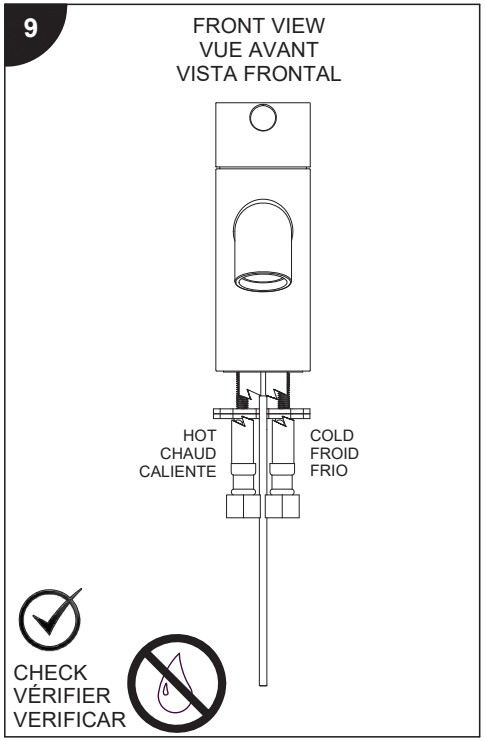




06/20/2022 INS11253A 5000005816
Backcoat(4)